Wascosa tank car 3000®, 95 m³, Zans

für den Transport von Mineralöl-Produkten

Vorteile

- Optimal für Mineralöltransporte
- Entgleisungsdetektor als optionale Sicherheitsausstattung

Zuladung

Lastgrenzraster

	A	B	C	D	
S	40,0 t	48,0 t	58,0 t	66,0 t	**
120	00,0 t				

Eigengewicht	24'000 kg

Abmessungen

Länge über Puffer	16'880 mm
Äusserer Achsabstand	12'840 mm
Spurweite	1'435 mm
Mindestradius	35 m
Radsatzlast	22,5 t
Werkstoff Tank	S355J2+N
Tankinhalt	95'000 l
Tankcode	L4BH
Berechnungsdruck	10 bar
Betriebsdruck	3 bar
Berechnungstemperatur	-20°C / +50 °C

Technik

Radsätze	BA 004 (Ø neu: 920 mm)
UIC-Profil	TEN GE, G1
Bremse	Knorr KE-GP
Bremssohlen	Cosid 810 BGU (250 mm)
Handbremse	23,7 t
Drehgestelle	Y25 Ls-H
Sicherheitselemente	Optional Crashpuffer, Entgleisungsdetektor, Aufkletterschutz

Ausrüstung	
Mannloch	DN 500
Bodenventil	DN 125 / DN 100
T-Ablassleitung	DN 100
Seitenventile	Schrägsitzventil DN 100 mit Schraubkappen W 5 ¼“ oder Kugelventil DN 100
Belüftungsventil	Durch ein Seil mit dem Bodenventil verbunden
Zwangsbelüftungsrohrleitung	D 80 / DN 50 mit Gewinde 2“ und Verschlussstopfen
Steigrohrstutzen	DN 150 Blindflansch DN 150 oder Kupplung Civacon DN 80 oder TODO-Kupplung DN 80 mit Druckverschluss oder Kugelventil DN 80
Stutzen	DN 50 mit TODO-Kupplung DN 50 mit Druckverschluss
Zusatzstutzen	DN 150 mit Blindflansch DN 150
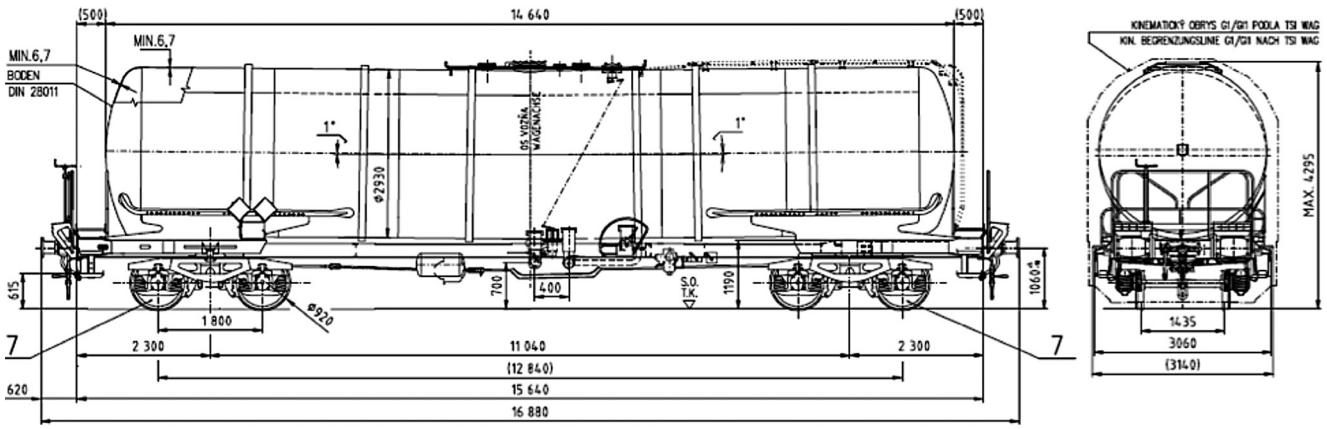
Wascosa tank car 3000®, 95 m³, Zans